Galileo

Design by Alberto Basaglia e Natalia Rota Nodari

CATAS
EN 15372:2016
EN 1730:2012

GPP GREEN PUBLIC PROCUREMENT

CAM CRITERI AMBIENTALI MINIMI

FSC
www.fsc.org
FSC®C163872
The mark of responsible forestry

IBEBI

❶ Piano 60x49 cm sp. 10 mm Compact HPL ignifugo FSC® (FSC-163872).

❷ Pannello frontale in ABS di colore nero.

❸ Struttura in tondino d'acciaio Ø 11 mm. Verniciatura epossipoliestere a polveri o trattamento galvanico di cromatura.

❹ Piedino in capoliestere di polietilene tereftalato trasparente (PETG).

❶ Compact fire-retardant HPL FSC® (FSC-163872) top 60x49 cm thk.10 mm.

❷ Black ABS modesty panel.

❸ Wire frame of solid steel Ø 11 mm. Epoxy powder painting or galvanic treatment of chrome painting.

❹ Saddle feet in transparent polyethylene terephthalate (PETG).

❶ Plateau 60x49 cm ép. 10 millimètres HPL no feu FSC® (FSC-163872) compact.

❷ Voile de fond en ABS noir.

❸ Structure en fil d'acier Ø 11 mm. Vernis en poudre époxy-polyester ou traitement galvanique de chromage.

❹ Embout en capoliester téréphtalate transparent en polyéthylène (PETG).

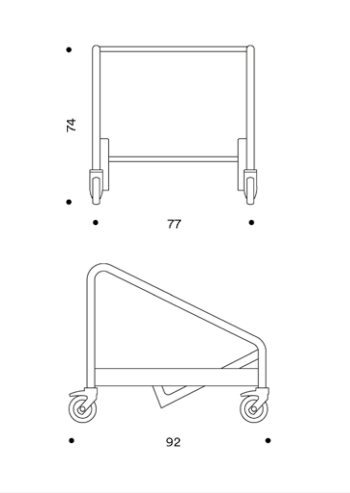

GALILEO CARR

Carrello porta tavoli in tubo d'acciaio nero (max 20 tavoli).

GALILEO CARR

Black steel tube frame trolley-tables (max 20 tables).

GALILEO CARR

Chariot porte tables en tube d'acier noir (max 20 tables).

MULTI 01

Gancio corto in polipropilene grigio per unione tavoli.

MULTI 01

Short linking device in polypropylene grey to join tables.

MULTI 01

Accrochage court en polypropylène gris pour pour union tables.

MULTI 02

Gancio lungo in polipropilene grigio per unione tavoli.

MULTI 02

Long linking device in polypropylene grey to join tables.

MULTI 02

Accrochage long en polypropylène gris pour pour union tables.

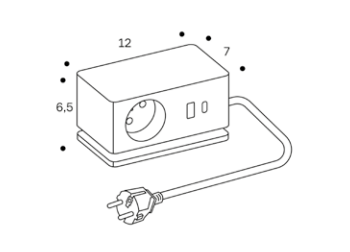

BOX10_A

Modulo singolo in tecnopolimero Nero o Bianco: 1x presa Schuko + 1x double USB charger (Type A+C). Versione con base in metallo, cavo di alimentazione 2 m con spina maschio schuko. Base rimovibile per fissaggio sotto piano.

BOX10_A

Single module in Black or White technopolymer: 1x Schuko socket + 1x double USB charger (Type A+C). Metal base version, 2 m power cable with male Schuko plug. Removable base for undertop fixing.

BOX10_A

Module unique en technopolymère Noir ou Blanc: 1x Schuko prise + 1x double USB charger (Type A+C). Version avec base en métal, câble d'alimentation de 2 m avec prise Schuko mâle. Base amovible pour fixation sous le plateau.

Prese elettriche
Sockets
Prises electriques

Schuko

Schuko France

IBEBI

Finiture

Finishes / Finitions

FINITURE PIANO | **TABLE TOP FINISHES** | **FINITIONS PLATEAU**

HPL ignifugo sp. 10 mm (FSC®) / HPL fire-retardant thk. 10 mm (FSC®) / HPL no feu ép. 10 mm (FSC®)*

001 KER
Nero
Black
Noir

0509 KER
Bianco
White
Blanc

* Certificato Classe 1 Italiana / Bs1,d0 europea.

* European Bs1,d0 certificate.

* European Bs1,d0 certificat.

FINITURE STRUTTURA | **FRAME FINISHES** | **FINITIONS STRUCTURE**

Verniciato / Painted / Verni

RAL 9005
Nero
Black
Noir

RAL 9003
Bianco
White
Blanc

RAL 9006
Grigio
Grey
Gris

Cromato / Chromed / Chromé

Modesty panel nero.

Black Modesty panel.

Voile de fond noir.

IBEBI

Disegni Tecnici

Technical Drawings / Dessins Technique

GALILEO

x 10

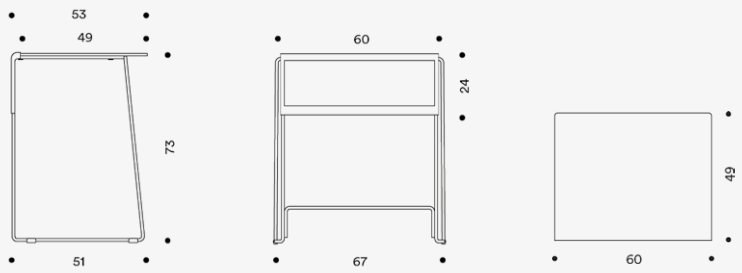

Note

Notes / Note

Pulizia

Per le parti metalliche consigliamo esclusivamente un panno morbido e alcool asciugando bene dopo la pulizia. Per le superfici in plastica, usare panno umido ed acqua con detersivo liquido neutro, non usare solventi, trielina, acetone o ammoniaca.

Cleaning

For the metal parts we recommend only a soft cloth and alcohol, drying well after cleaning. For plastic surfaces, use a damp cloth and water with neutral liquid detergent, do not use solvents, trichlorethylene, acetone or ammonia.

Nettoyage

Pour les parties métalliques, nous recommandons uniquement un chiffon doux et de l'alcool, bien sécher après le nettoyage. Pour les surfaces en plastique, utilisez un chiffon humide et de l'eau avec un détergent liquide neutre, n'utilisez pas de solvants, de trichloréthylène, d'acétone ou d'ammoniac.

Garanzia

I nostri prodotti sono garantiti 1 , 5 e 10 anni (testo integrale della garanzia su richiesta). Un uso improprio del prodotto preclude la garanzia dello stesso.

Warranty

We provide a 1, 5 and 10 years warranty for our products (full text of the guarantee on request). Improper use of the product precludes its warranty.

Garantie

Nos produits sont garantis 1, 5 et 10 ans (texte complet de la garantie sur demande). Une mauvaise utilisation du produit exclut sa garantie.

Uso improprio

Non sono consentiti: Modifiche strutturali e/o manomissioni al prodotto.

Improper use

The following are not allowed: Structural changes and / or product tampering.

Utilisation incorrecte

Les éléments suivants ne sont pas autorisés : Modifications structurelles et/ou altération du produit.